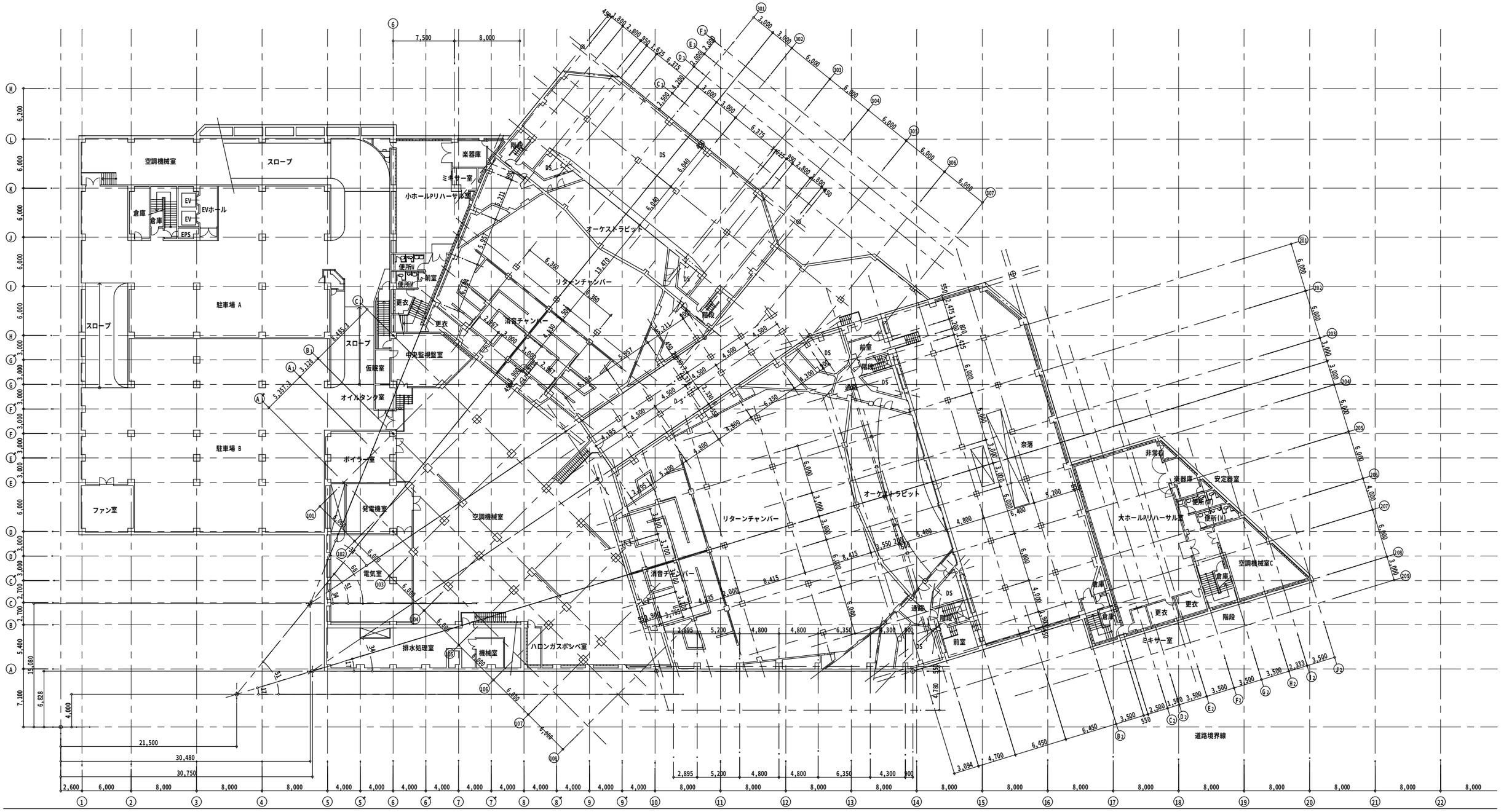

和歌山市市民会館耐震診断

B１階平面図　1/200

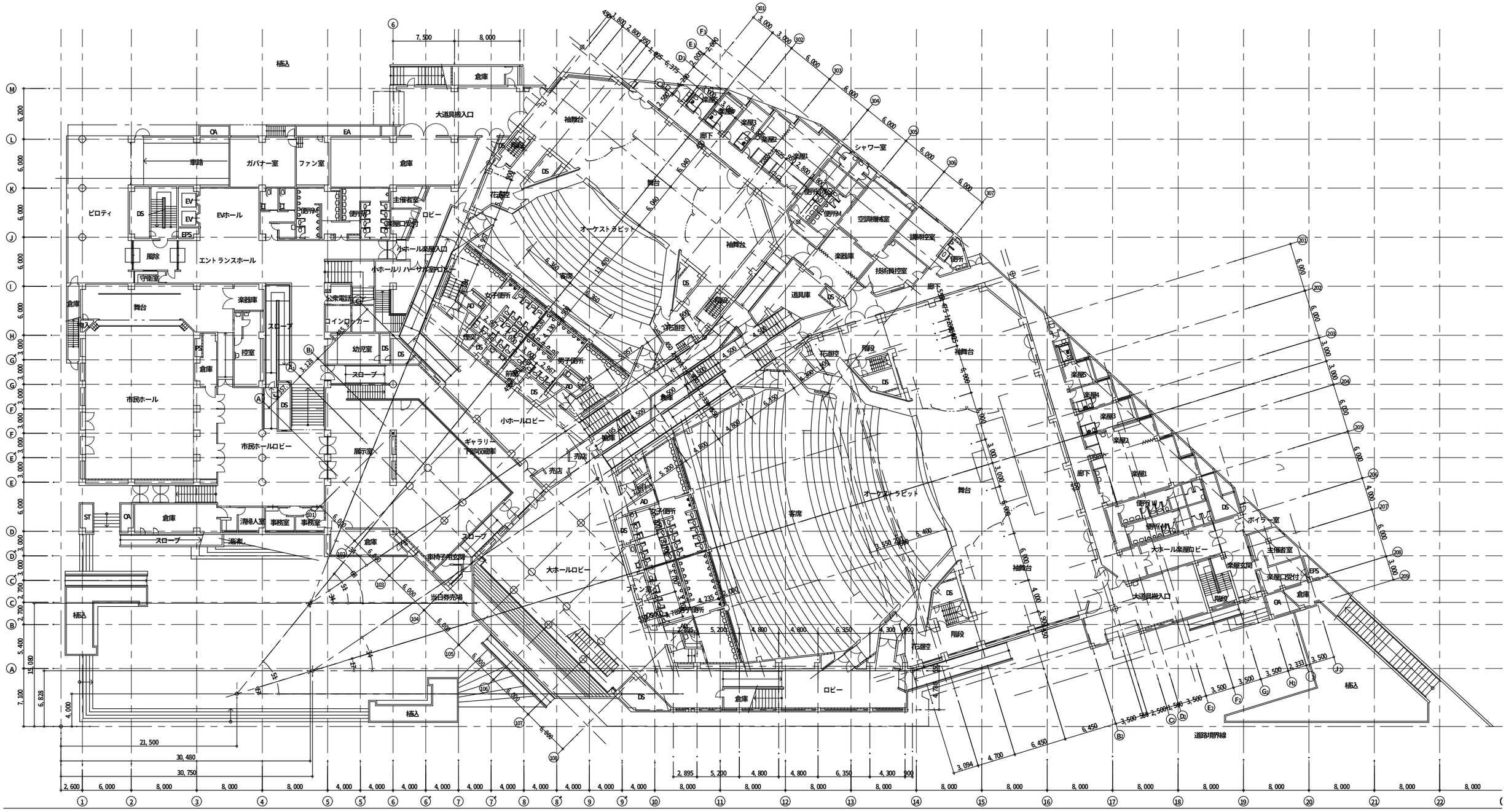

和歌山市市民会館耐震診断

1 階平面図 1/200

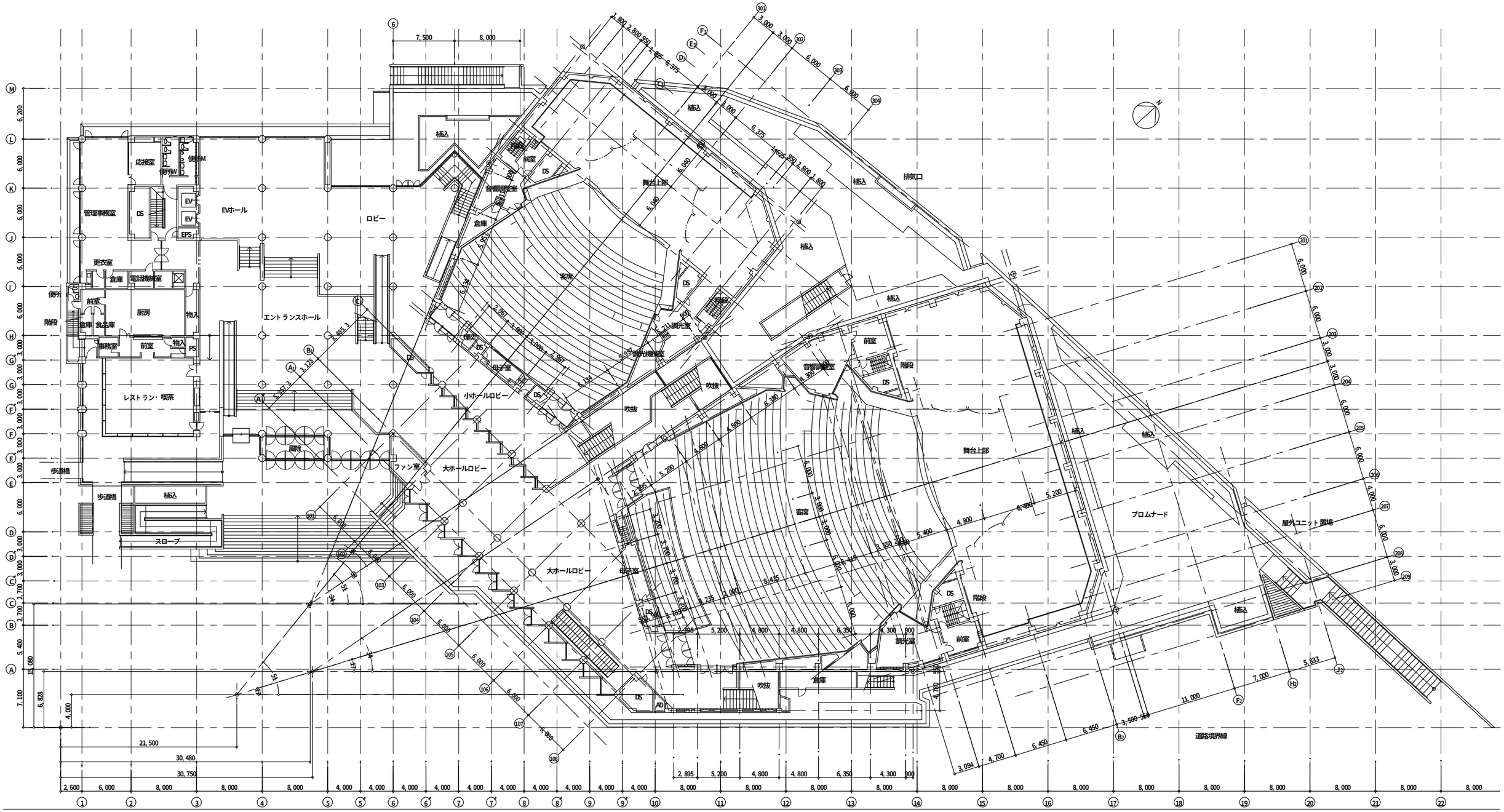

和歌山市市民会館耐震診断

2 階平面図　1/200

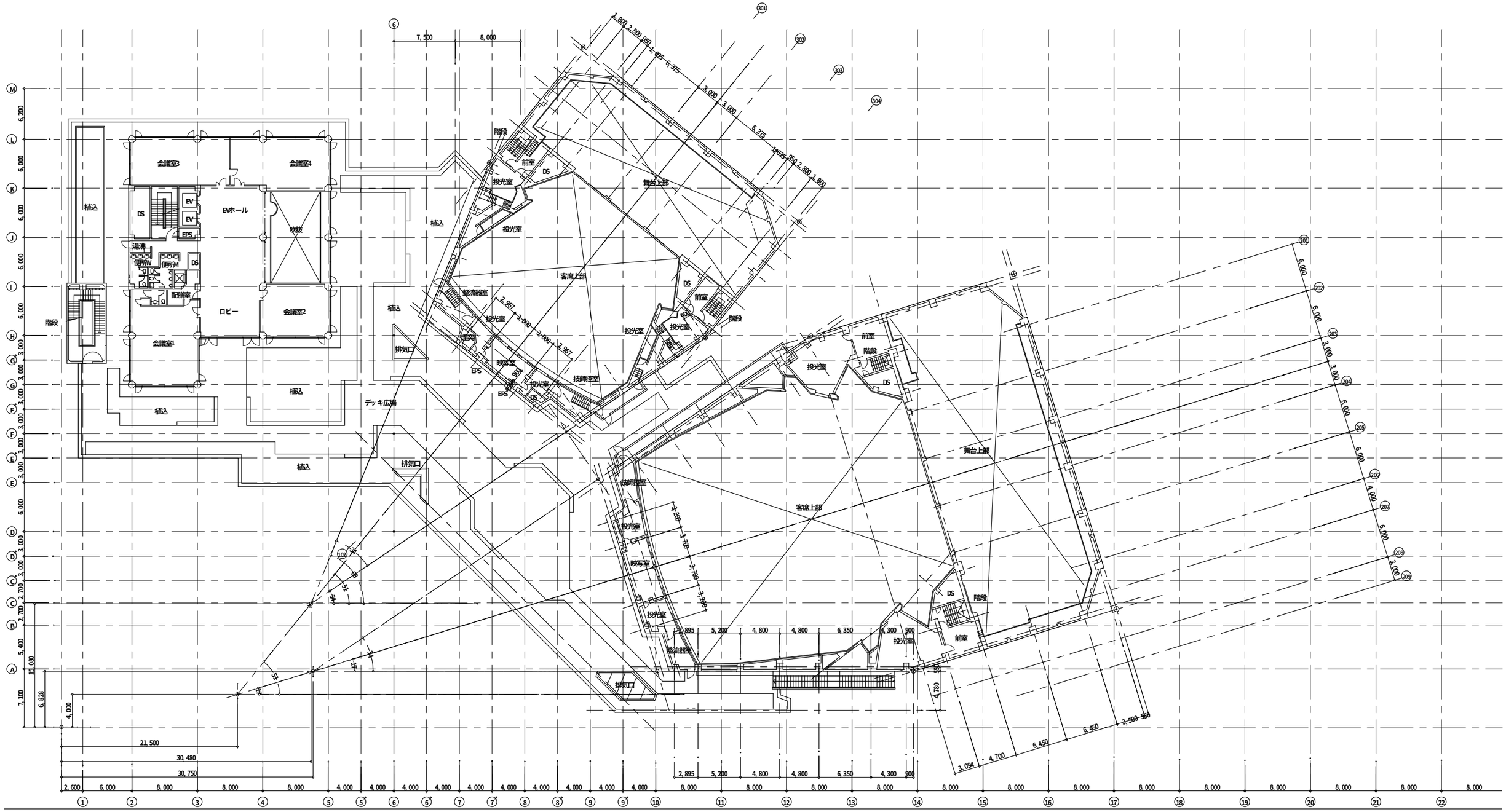

和歌山市市民会館耐震診断

3 階平面図 1/200

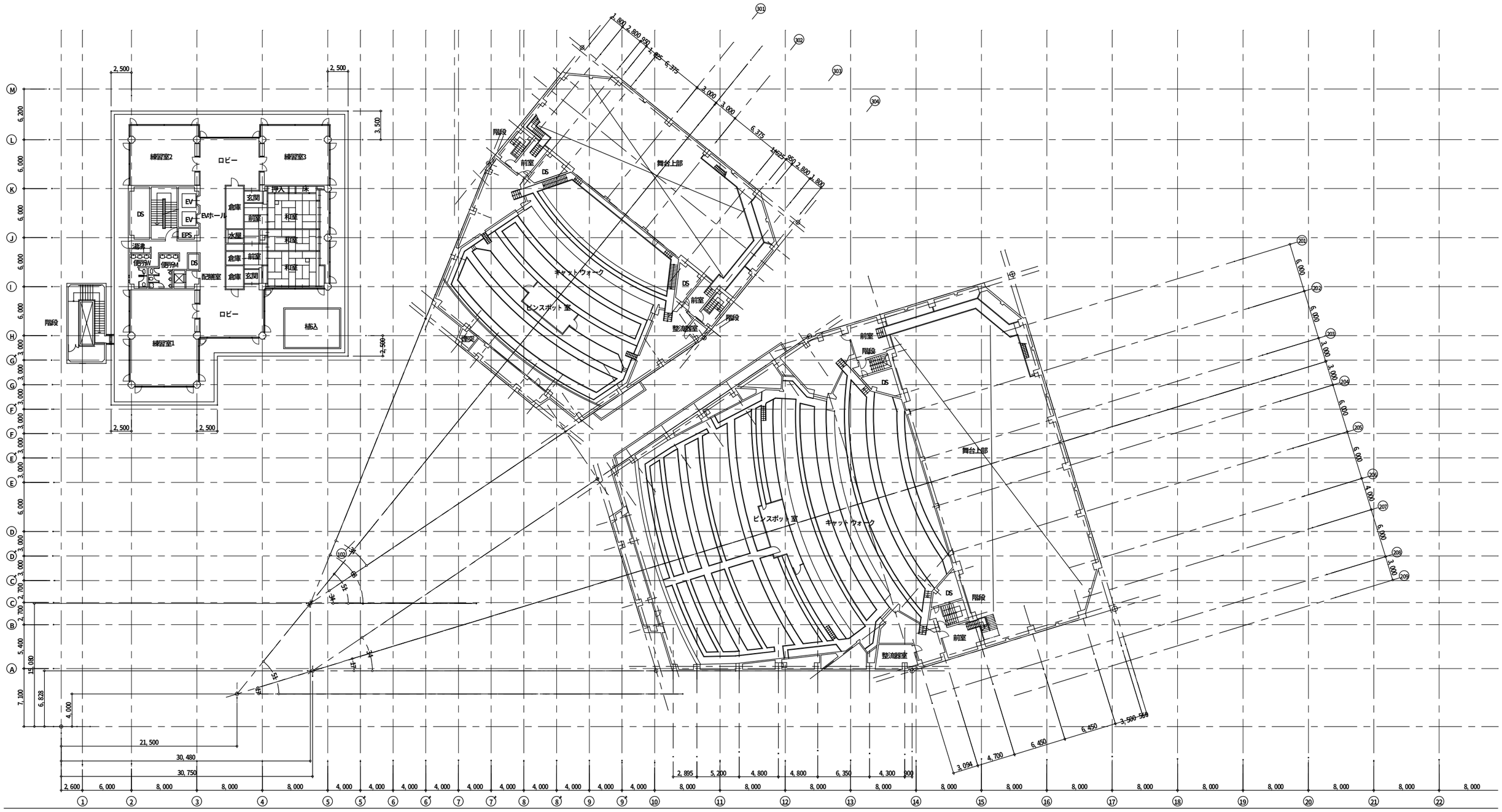

和歌山市市民会館耐震診断

4 階平面図 1/200

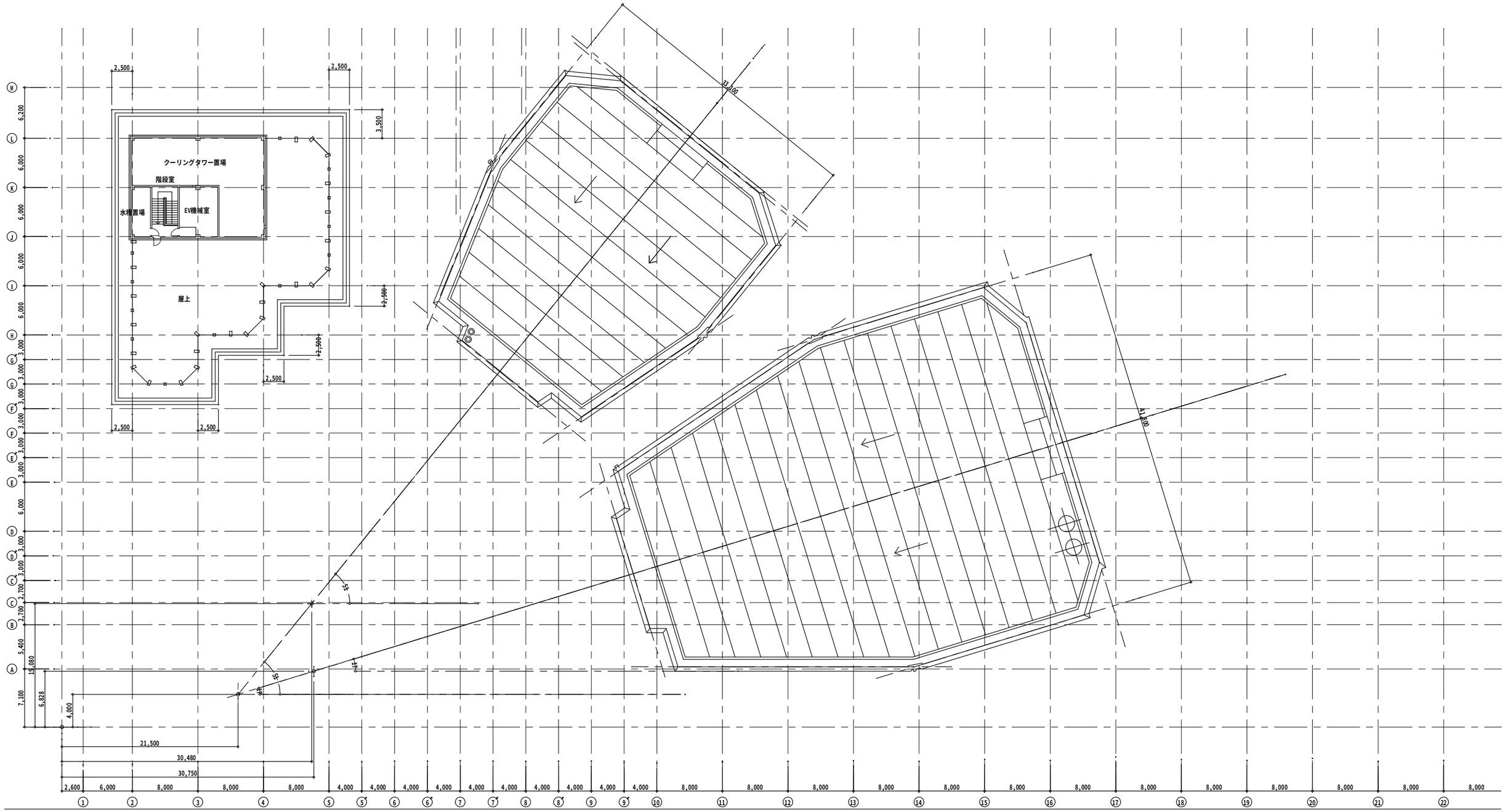

和歌山市市民会館耐震診断

Ｐ１階平面図　1/200